ЗАДНИЕ РЕМНИ БЕЗОПАСНОСТИ № 1

610LR-01
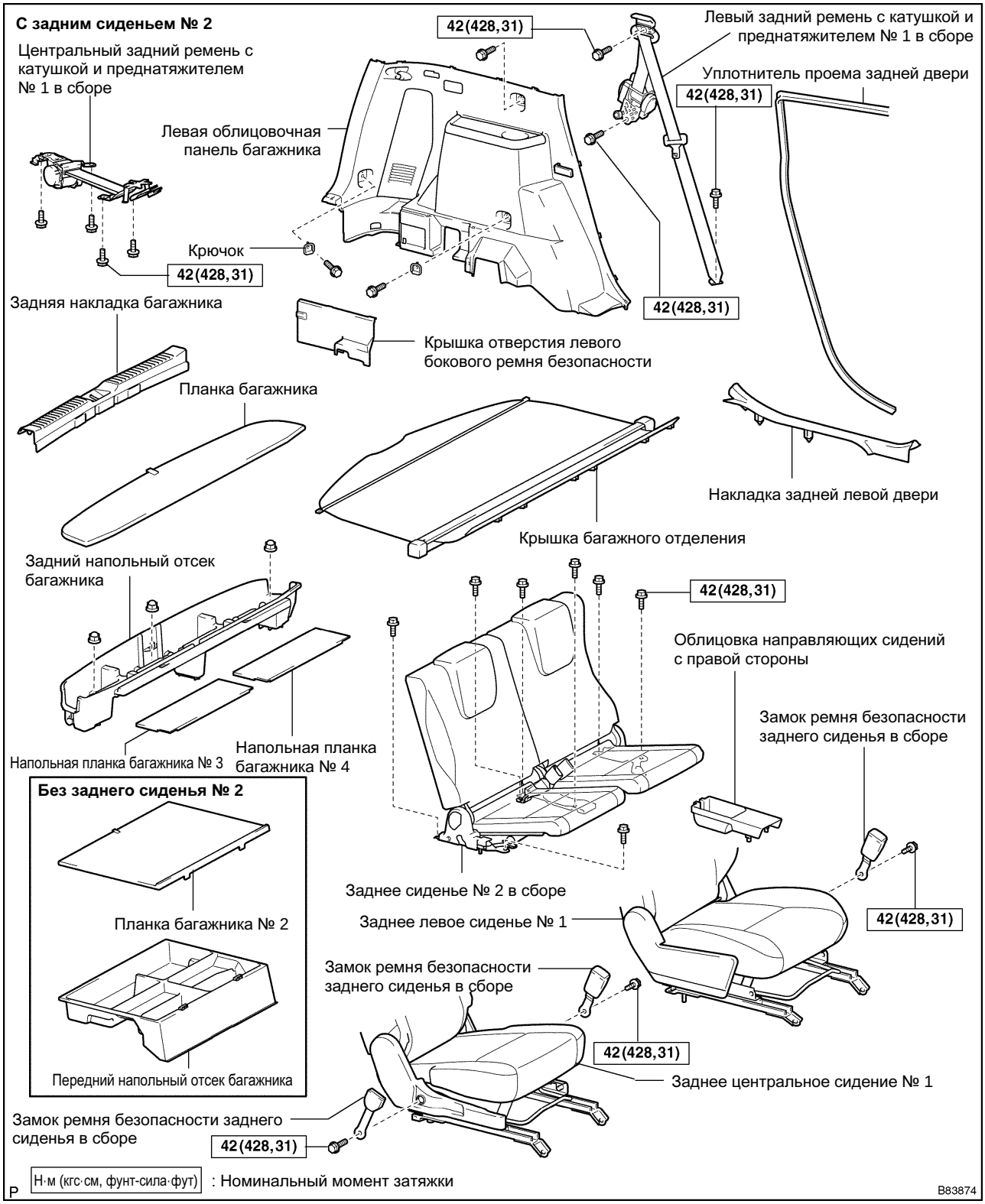
УЗЛЫ И ДЕТАЛИ